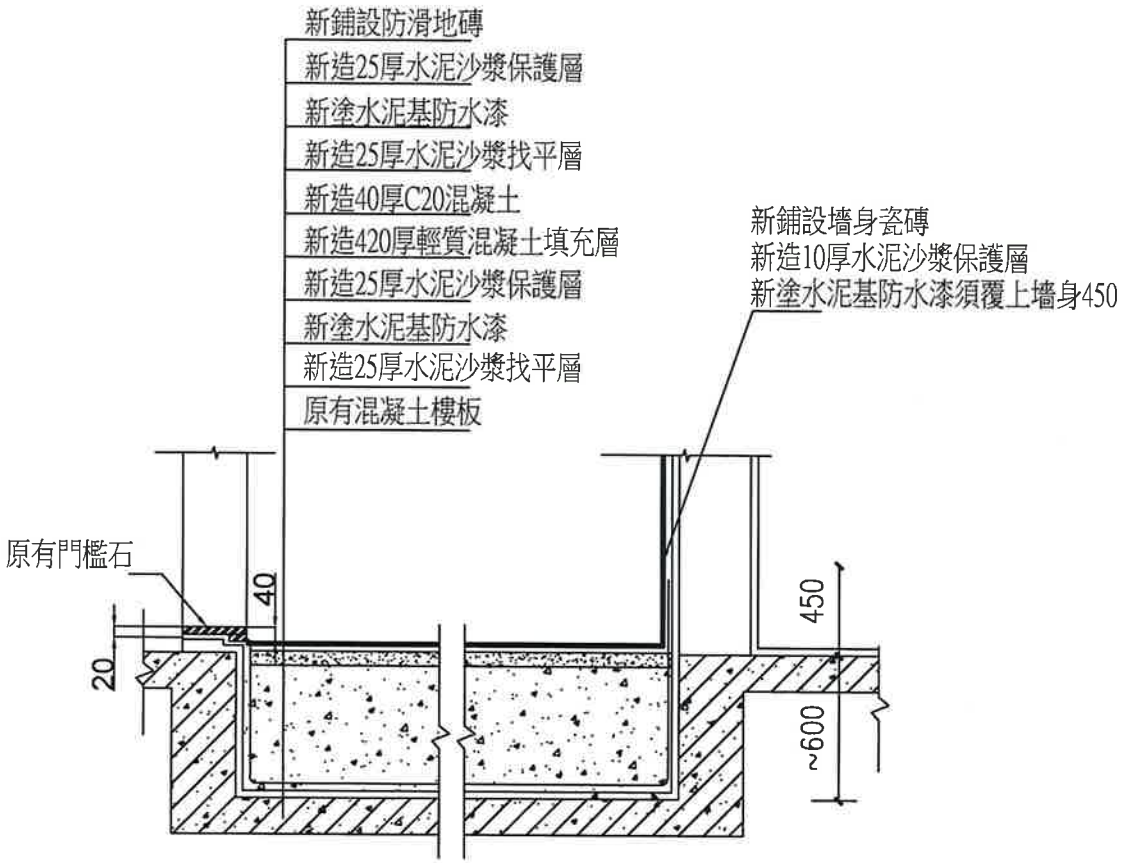

No. 編號	Data 日期	Desc. 修改說明

澳門大學
UNIVERSIDADE DE MACAU
UNIVERSITY OF MACAU

Dono da Obra 定作人: KENNY LAI

Título do Trabalho 工程: 澳門大學- 教職員宿舍防水維修服務

Título do Desenho 圖紙名稱: 教職員宿舍洗手間沉池新造防水大樣示意圖

Data 日期: 02/2018

No. do Desenho 圖紙編號: A-01

Escala 比例: 1:20 (A4)

No. do Trabalho 工程編號: --

Versão 版本: --

No. 序號: --

Nome do Ficheiro 檔案名: --

UNIVERSIDADE DE MACAU
澳門大學
採購處
Secção de Aprovisionamento